Схема кровли

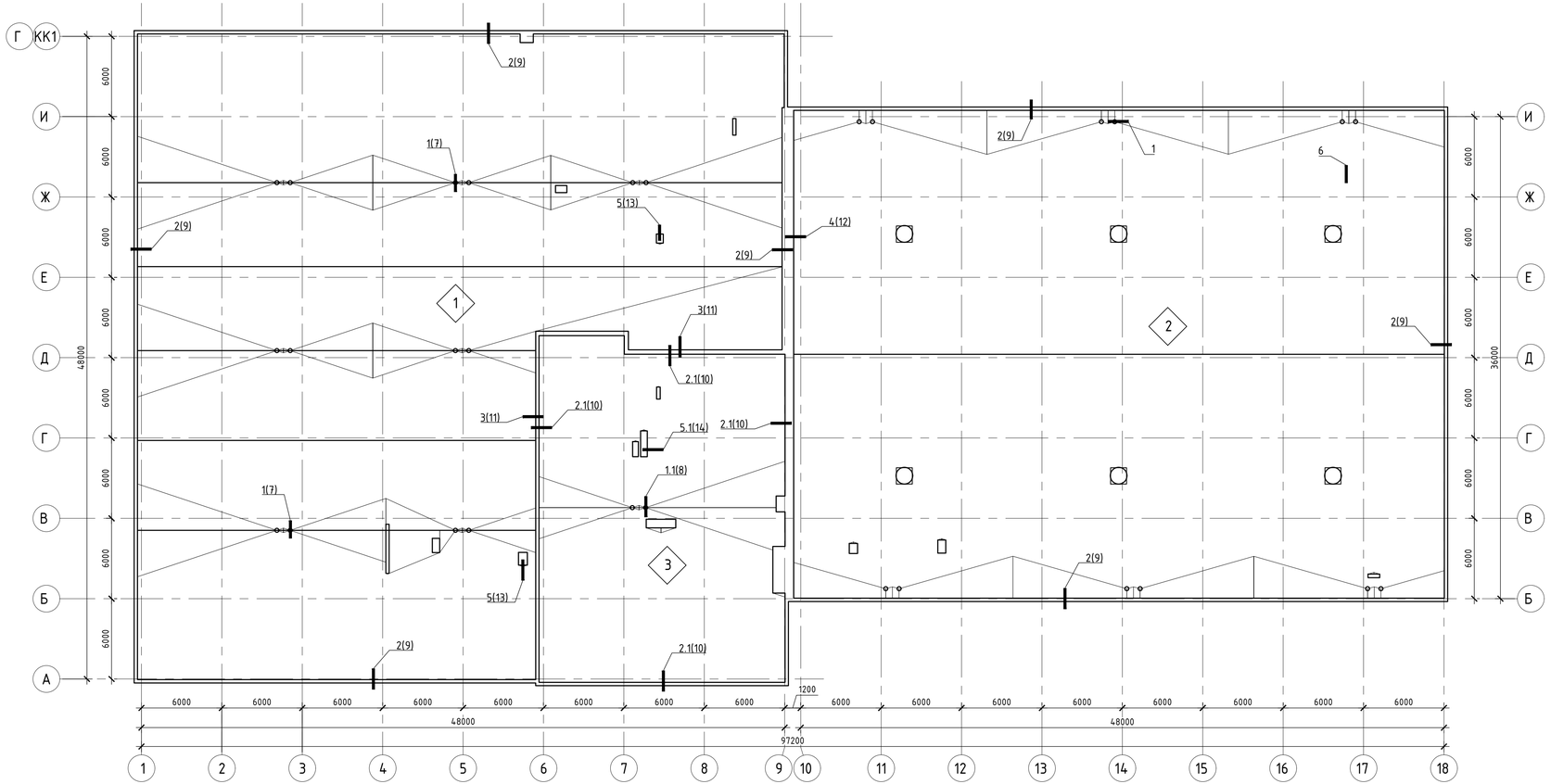

1 кровля ТИП1 - 1857м²

2 кровля ТИП2 - 1769м²

3 кровля ТИП3 - 452м²

Подробное описание устройства уклонообразующего слоя можно найти в ИНСТРУКЦИИ по монтажу уклонообразующего слоя на плоской крыше с применением клиновидной теплоизоляции ТЕХНОНИКОЛЬ. Данная инструкция ознакомит вас с основными принципами устройства уклонообразующего слоя на плоской крыше с применением готовых комплектов клиновидной теплоизоляции от Компании ТЕХНОНИКОЛЬ. Ознакомиться с инструкцией можно нажав на данный текст или отсканировав QR код правее.

Подробное описание по устройству кровли можно найти в ИНСТРУКЦИИ по устройству кровли из битумно-полимерных рулонных материалов в кровельных системах по несущему основанию из профилированного листа. В инструкции пошагово расписаны этапы выполнения работ по устройству кровельного ковра, включая примыкания к кровельным элементам. Применяя данные рекомендации, Вы снизите вероятность возникновения протечек на кровле и тем самым увеличите межремонтный срок службы всей кровельной системы. Ознакомиться с инструкцией можно нажав на данный текст или отсканировав QR код правее.

1. Расход материалов см. лист 17.

Изм.	Кол. уч.	Лист	№ док.	Подпись	Дата	Пример		
						Пример		
						Пример	Стадия	Лист	Листов
							Р	1	
						Схема кровли		

Взам. инв. №

Подп. и дата

Инв. № подл.

Формат А3х3

Схема расположения аэраторов

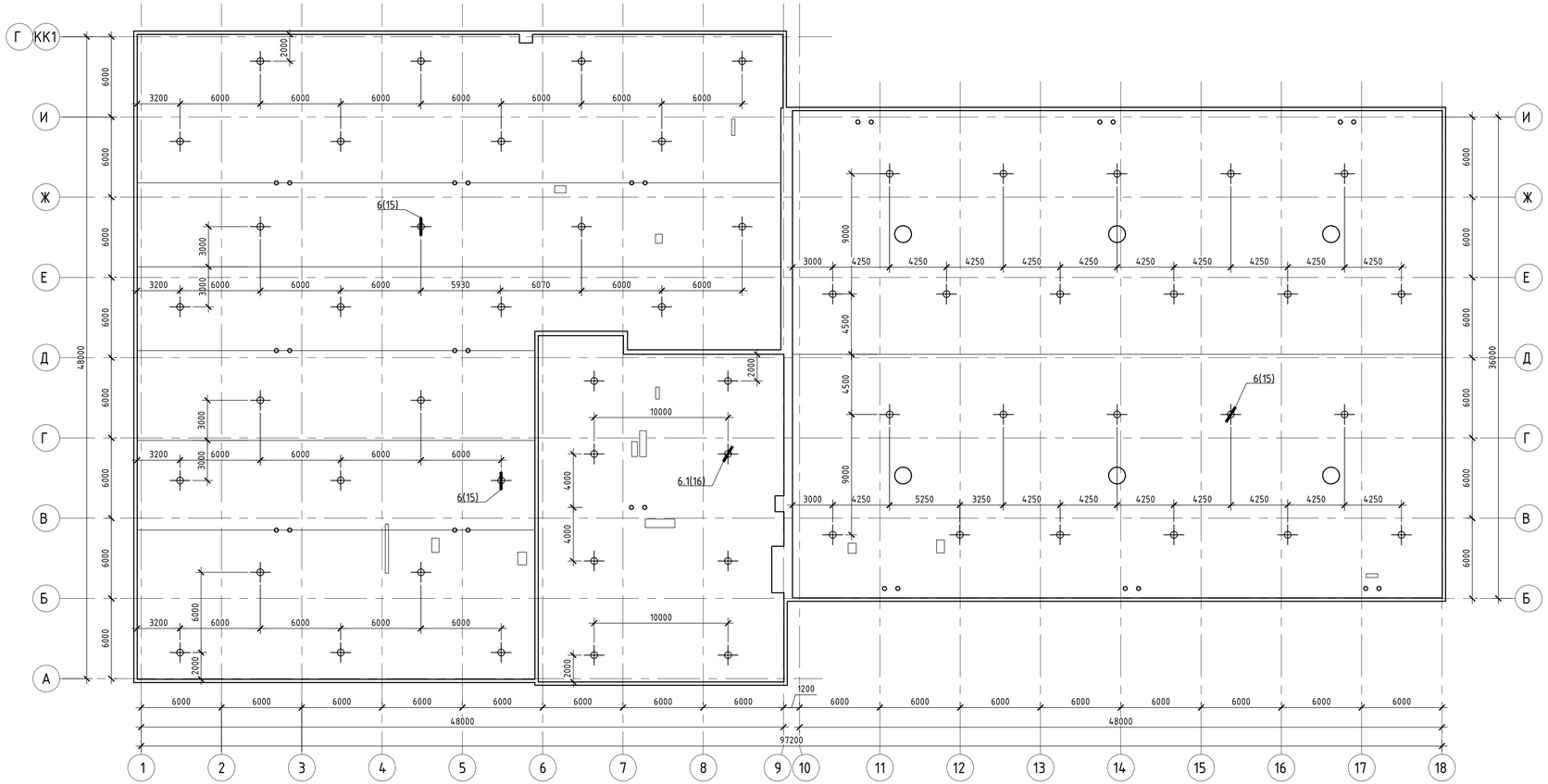

Подробное описание устройства уклонообразующего слоя можно найти в ИНСТРУКЦИИ по монтажу уклонообразующего слоя на плоской крыше с применением клиновидной теплоизоляции ТЕХНОНИКОЛЬ. Данная инструкция ознакомит вас с основными принципами устройства уклонообразующего слоя на плоской крыше с применением готовых комплектов клиновидной теплоизоляции от Компании ТЕХНОНИКОЛЬ. Ознакомиться с инструкцией можно нажав на данный текст или отсканировав QR код правее.

Подробное описание по устройству кровли можно найти в ИНСТРУКЦИИ по устройству кровли из битумно-полимерных рулонных материалов в кровельных системах по несущему основанию из профилированного листа. В инструкции пошагово расписаны этапы выполнения работ по устройству кровельного ковра, включая примыкания к кровельным элементам. Применяя данные рекомендации, Вы снизите вероятность возникновения протечек на кровле и тем самым увеличите межремонтный срок службы всей кровельной системы. Ознакомиться с инструкцией можно нажав на данный текст или отсканировав QR код правее.

1. Расход материалов см. лист 17.

Изм.	Кол. уч.	Лист	№ док.	Подпись	Дата	Пример
						Пример
						Пример — Стадия: Р; Лист: 2; Листов:
						Схема расположения аэраторов

Взам. инв. №

Подп. и дата

Инв. № подл.

Формат А3х3

Схема раскладки клиновидной теплоизоляции

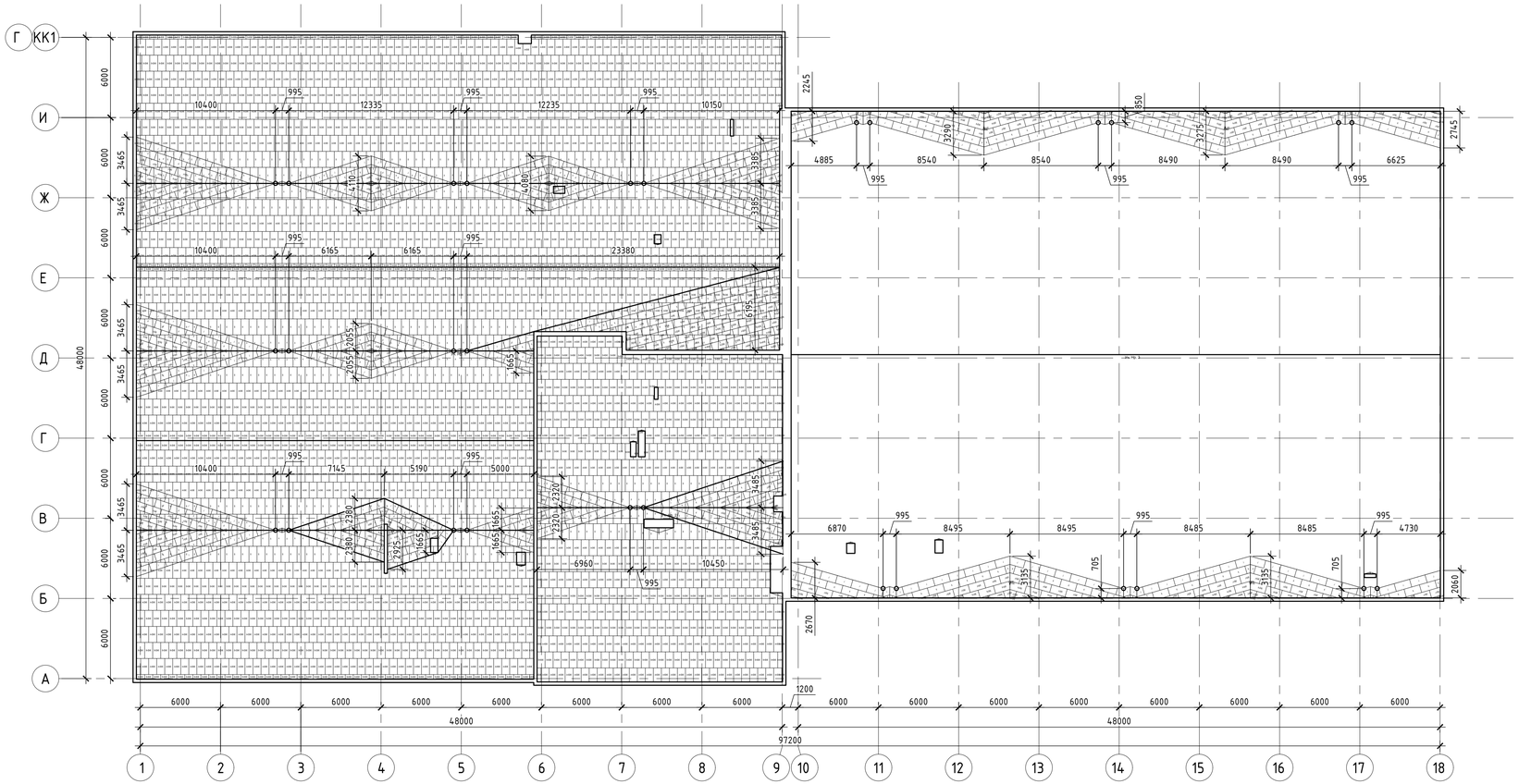

Подробное описание устройства уклонообразующего слоя можно найти в ИНСТРУКЦИИ по монтажу уклонообразующего слоя на плоской крыше с применением клиновидной теплоизоляции ТЕХНОНИКОЛЬ. Данная инструкция ознакомит вас с основными принципами устройства уклонообразующего слоя на плоской крыше с применением готовых комплектов клиновидной теплоизоляции от Компании ТЕХНОНИКОЛЬ. Ознакомиться с инструкцией можно нажав на данный текст или отсканировав QR код правее.

Подробное описание по устройству кровли можно найти в ИНСТРУКЦИИ по устройству кровли из битумно-полимерных рулонных материалов в кровельных системах по несущему основанию из профилированного листа. В инструкции пошагово расписаны этапы выполнения работ по устройству кровельного ковра, включая примыкания к кровельным элементам. Применяя данные рекомендации, Вы снизите вероятность возникновения протечек на кровле и тем самым увеличите межремонтный срок службы всей кровельной системы. Ознакомиться с инструкцией можно нажав на данный текст или отсканировав QR код правее.

1. Расход материалов см. лист 17.

Изм.	Кол. уч.	Лист	№ док.	Подпись	Дата	Пример		
						Пример		
						Пример	Стадия	Лист	Листов
							Р	3	
						Схема раскладки клиновидной теплоизоляции		

Взам. инв. №

Подп. и дата

Инв. № подл.

Формат А3х3

Схема расположения толщин закрепляемого утеплителя в зонах расположения клиновидной теплоизоляции

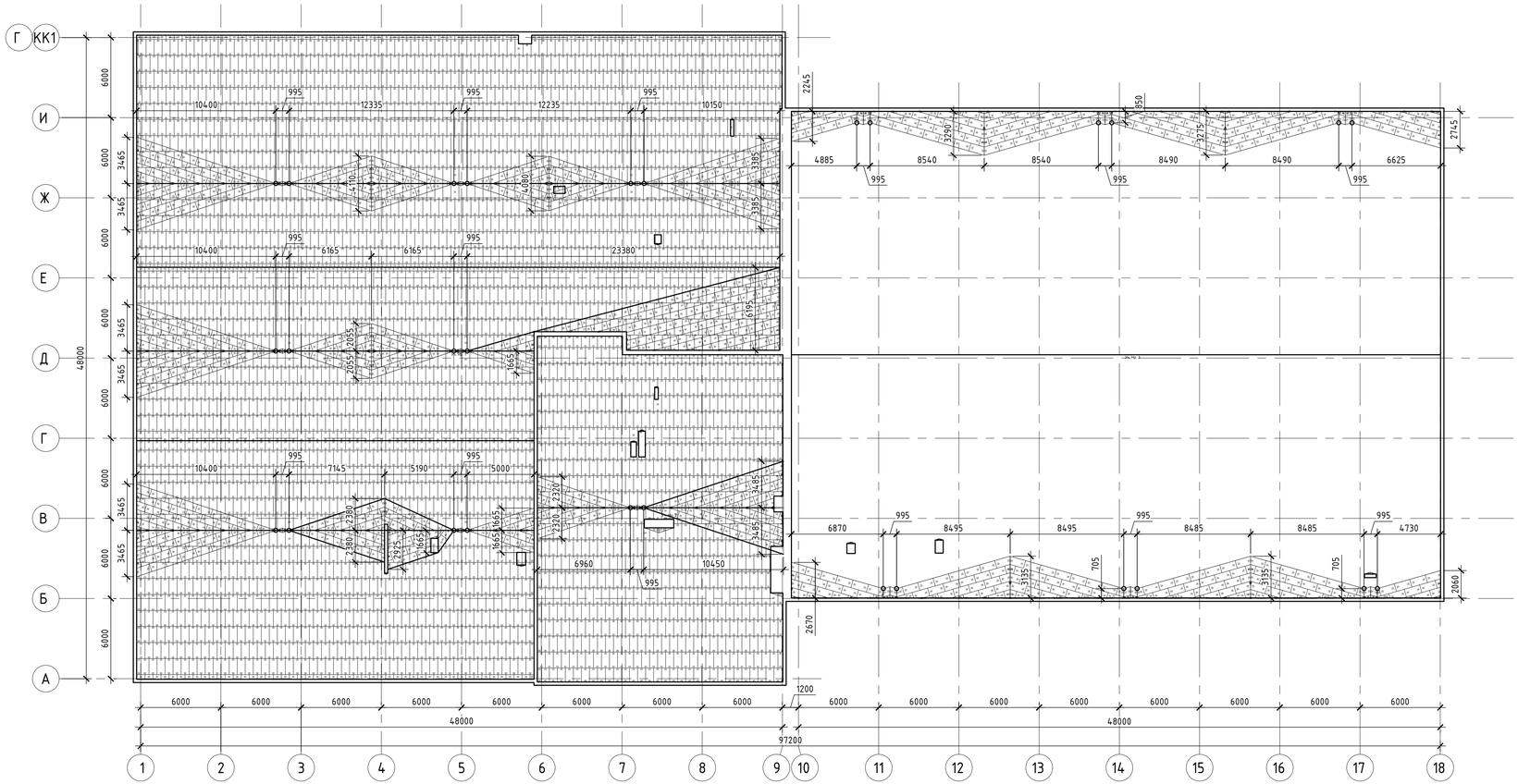

Подробное описание устройства уклонообразующего слоя можно найти в ИНСТРУКЦИИ по монтажу уклонообразующего слоя на плоской крыше с применением клиновидной теплоизоляции ТЕХНОНИКОЛЬ. Данная инструкция ознакомит вас с основными принципами устройства уклонообразующего слоя на плоской крыше с применением готовых комплектов клиновидной теплоизоляции от Компании ТЕХНОНИКОЛЬ. Ознакомиться с инструкцией можно нажав на данный текст или отсканировав QR код правее.

Подробное описание по устройству кровли можно найти в ИНСТРУКЦИИ по устройству кровли из битумно-полимерных рулонных материалов в кровельных системах по несущему основанию из профилированного листа. В инструкции пошагово расписаны этапы выполнения работ по устройству кровельного ковра, включая примыкания к кровельным элементам. Применяя данные рекомендации, Вы снизите вероятность возникновения протечек на кровле и тем самым увеличите межремонтный срок службы всей кровельной системы. Ознакомиться с инструкцией можно нажав на данный текст или отсканировав QR код правее.

1. Расход материалов см. лист 17.

Изм.	Кол. уч.	Лист	№ док.	Подпись	Дата	Пример
						Пример
						Пример
						Стадия: Р; Лист: 4; Листов:
						Схема расположения толщин закрепляемого утеплителя в зонах расположения клиновидной теплоизоляции

Взам. инв. №

Подп. и дата

Инв. № подл.

Формат А3х3

ТИП кровли 1; ТИП кровли 2

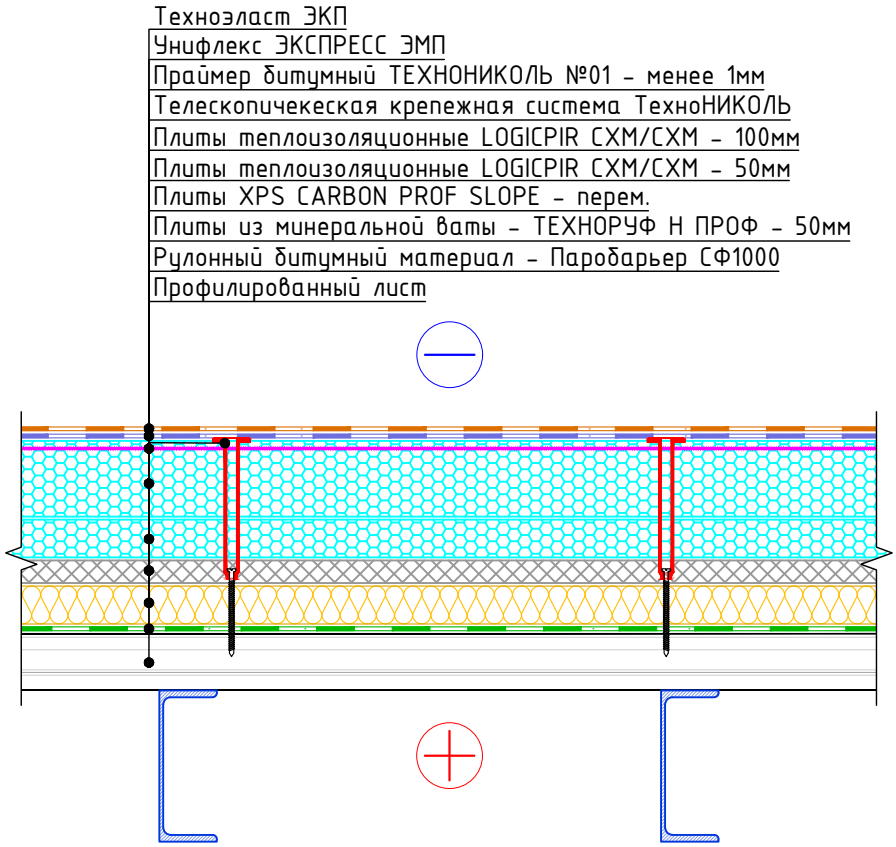

Спецификация на ТИП кровли 1; ТИП кровли 2

Поз.	Наименование	Расход на 1 м2	Ед.изм.	Примечание
1	Техноэласт ЭКП	1,15	$м^2$	
2	Унифлекс ЭКСПРЕСС ЭМП	1,15	$м^2$	
3	Праймер битумный ТЕХНОНИКОЛЬ №01	0,3	кг	
4	Телескопичекеская крепежная система ТехноНИКОЛЬ	3,40	шт	
5	LOGICPIR CXM/CXM 100мм	1,02	$м^2$	
6	LOGICPIR CXM/CXM 50мм	1,02	$м^2$	
7	Плиты XPS CARBON PROF SLOPE	согласно схемы раскладки	$м^3$	
8	ТЕХНОРУФ Н ПРОФ 50мм	1,03	$м^3$	
9	Паробарьер СФ1000	1,18	$м^2$	

Взам. инв. №

Подп. и дата

Инв. № подл.

Изм.	Кол.	Лист	№док.	Подпись	Дата

ТИП кровли 1; ТИП кровли 2

Лист 5

Формат А4

ТИП кровли 3

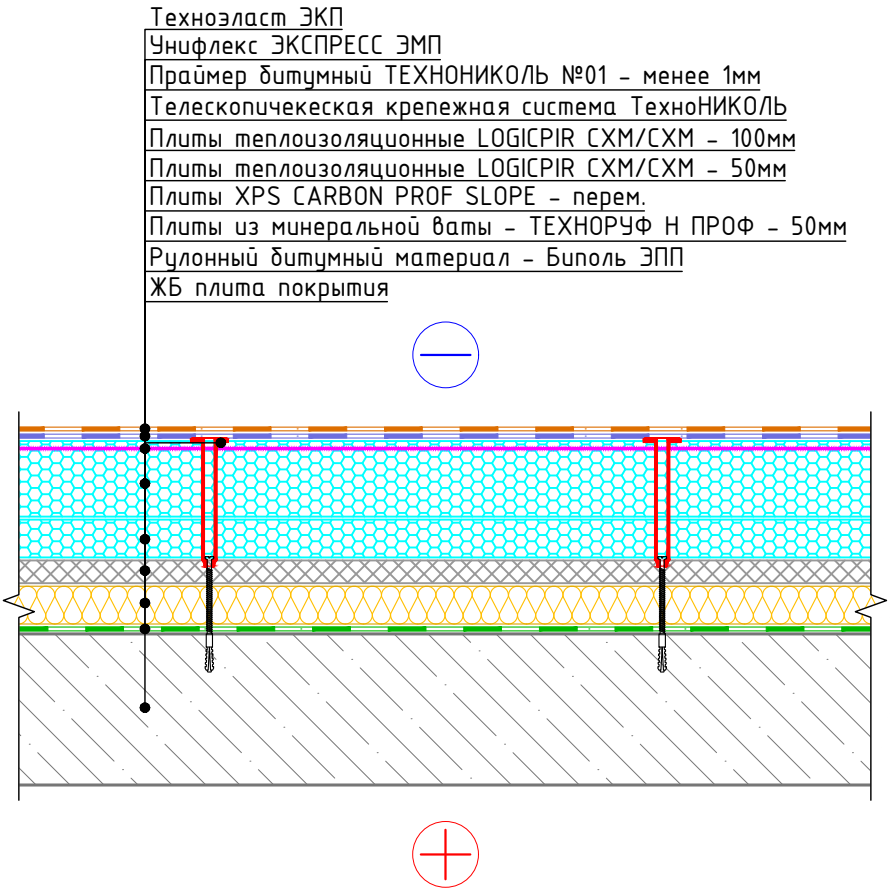

Спецификация на ТИП кровли 3

Поз.	Наименование	Расход на 1 м2	Ед.изм.	Примечание
1	Техноэласт ЭКП	1,15	$м^2$	
2	Унифлекс ЭКСПРЕСС ЭМП	1,15	$м^2$	
3	Праймер битумный ТЕХНОНИКОЛЬ №01	0,3	кг	
4	LOGICPIR CXM/CXM 100мм	1,02	$м^2$	
5	Телескопичекеская крепежная система ТехноНИКОЛЬ	3,40	шт	
6	LOGICPIR CXM/CXM 50мм	1,02	$м^2$	
7	Плиты XPS CARBON PROF SLOPE	согласно схемы раскладки	$м^3$	
8	ТЕХНОРУФ Н ПРОФ 50мм	1,03	$м^3$	
9	Биполь ЭПП	1,15	$м^2$	

Взам. инв. №

Подп. и дата

Инв. № подл.

Изм.	Кол.	Лист	№док.	Подпись	Дата

ТИП кровли 3

Лист 6

Формат А4

1

Водоприемная воронка

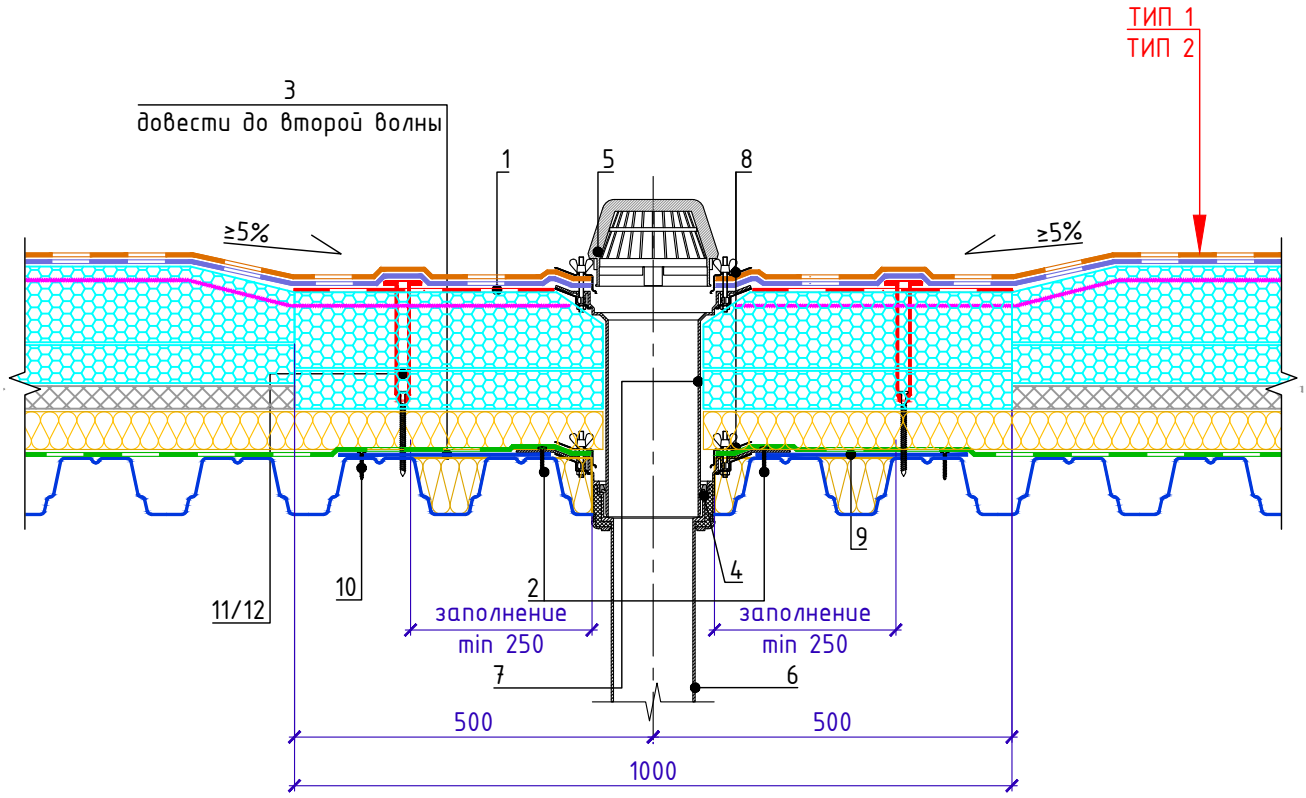

Спецификация на узел 1

Поз.	Наименование	Расход на 1 примыкание.	Ед.изм.	Примечание
1	Унифлекс ЭКСПРЕСС ЭМП	1,0	$м^2$	(усиление)
2	Саморез сверлоконечный ТЕХНОНИКОЛЬ 4,8х50	6	шт.	
3	Лист из оцинкованной стали толщиной 0,7мм	0,36	$м^2$	
4	Уплотнительные кольца для надставного элемента	1	компл.	
5	Листвоуловитель (комплект с воронкой)	1	шт.	
6	Водоприемная воронка ТЕХНОНИКОЛЬ	1	шт.	
7	Надставной элемент с обжимным металлическим фланцем и уплотнительным кольцом	1	шт.	
8	Обжимной фланец (комплект с воронкой)	1	шт.	
9	ТЕХНОРУФ Н ПРОФ	0,013	$м^3$	
10	Саморез 4,2х25 сверло с прессшайбой	12	шт.	
11	Телескопический крепежный элемент ТЕХНОНИКОЛЬ	8	шт.	
12	Саморез сверлоконечный Ф 4,8мм	8	шт.	

1. Стык надставного элемента с нижней воронкой выполнить герметично.
2. При необходимости возможна установка обогреваевой водоприемной воронки ТЕХНОНИКОЛЬ (поз. 6).
3. Рекомендуется предусматривать заглубление в радиусе не менее 500мм вокруг воронки относительно уровня кровли посредсвом устройства водопонижения.

Взам. инв. N°

Подп. и дата

Инв. N° подл.

Изм.	Кол.	Лист	N°док.	Подпись	Дата

Узел 1. Водоприемная воронка

Лист 7

Формат А4

1.1

Водоприемная воронка

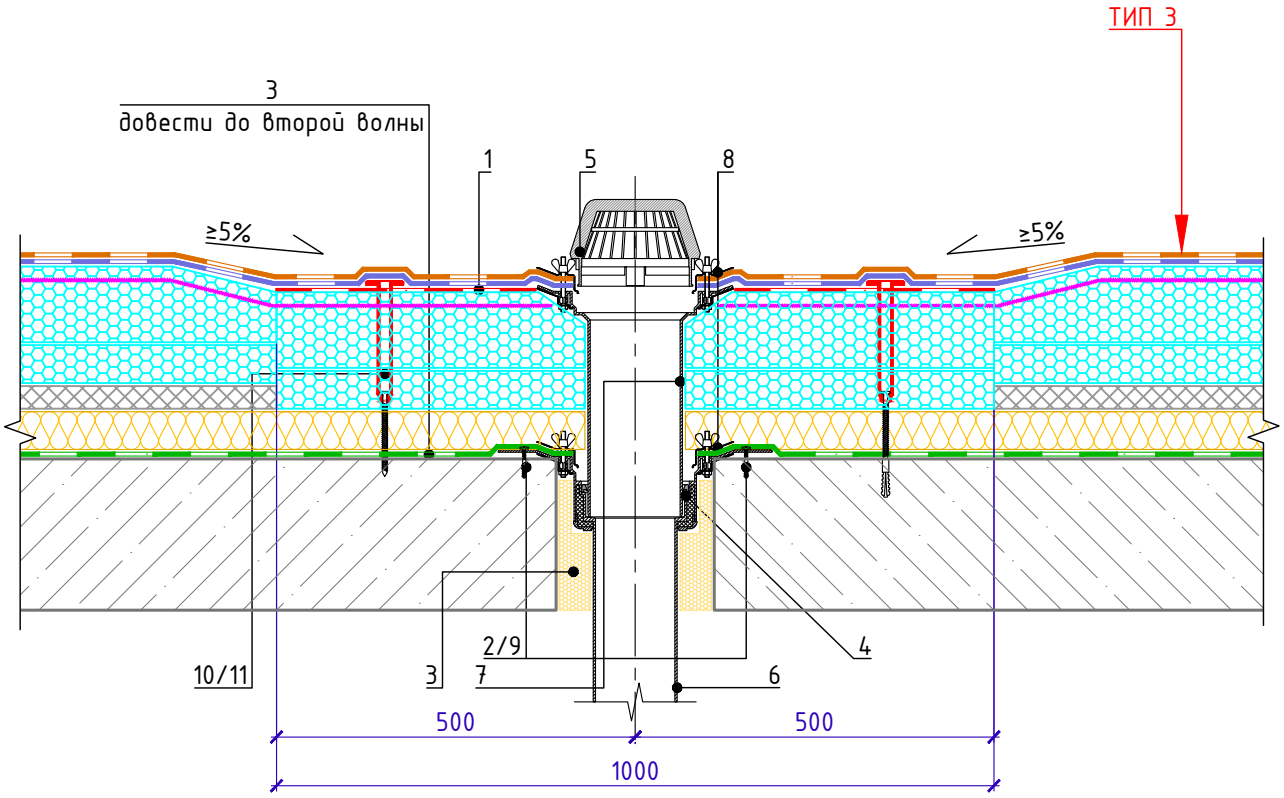

Спецификация на узел 1.1

Поз.	Наименование	Расход на 1 примыкание.	Ед.изм.	Примечание
1	Унифлекс ЭКСПРЕСС ЭМП	1,0	$м^2$	(усиление)
2	Саморез остроконечный ТЕХНОНИКОЛЬ 4,8x50	6	шт.	
3	Пена монтажная ТЕХНОНИКОЛЬ 65 CONSTANT всесезонная	0,2	шт.	
4	Уплотнительные кольца для надставного элемента	1	компл.	
5	Листвоуловитель (комплект с воронкой)	1	шт.	
6	Водоприемная воронка ТЕХНОНИКОЛЬ	1	шт.	
7	Надставной элемент	1	шт.	
8	Обжимной фланец (комплект с воронкой)	1	шт.	
9	Анкерная гильза	6	шт.	
10	Саморез сверлоконечный Ф 4,8мм	8	шт.	
11	Телескопический крепежный элемент ТЕХНОНИКОЛЬ	8	шт.	

1. Стык надставного элемента с нижней воронкой выполнить герметично.
2. При необходимости возможна установка обогреваевой водоприемной воронки ТЕХНОНИКОЛЬ (поз. 6).
3. Рекомендуется предусматривать заглубление в радиусе не менее 500мм вокруг воронки относительно уровня кровли посредсвом устройства водопонижения.

Взам. инв. N°

Подп. и дата

Инв. N° подл.

Изм.	Кол.	Лист	N°док.	Подпись	Дата

Узел 1.1. Водоприемная воронка

Лист 8

Формат А4

2

Примыкание к парапету с доутеплением стойки фахверка с горизонтальными несущими элементами парапета.

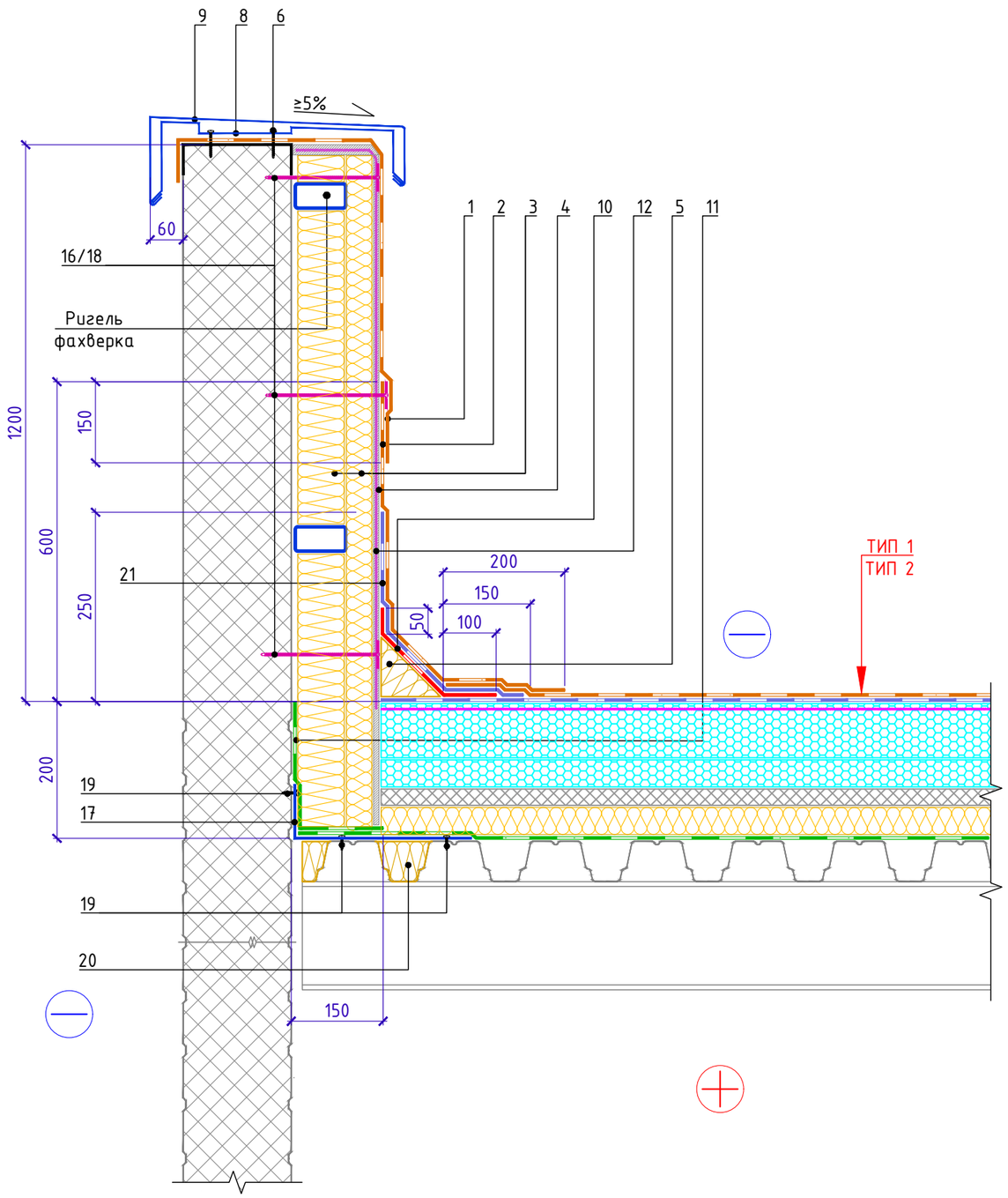

Спецификация на узел 2

Поз.	Наименование	Расход на 1 м.п. примыкания.	Ед.изм.	Примечание
1	Техноэласт ЭКП	1,05	$м^2$	
2	Техноэласт ЭКП	0,85	$м^2$	
3	ТЕХНОРУФ Н ПРОФ	0,18	$м^3$	
4	ЛПП или ЦСП-1	1,4	$м^2$	
5	ТЕХНОНИКОЛЬ ГАЛТЕЛЬ	0,005	шт.	
6	Саморез остроконечный 4,8х50	3,4	шт.	
8	Крепежный элемент двухсторонний (костыль)	1,67	шт.	
9	Отлив из оцинкованной стали (колпак)	1,00	м.п.	
10	Унифлекс ЭКСПРЕСС ЭМП	0,35	$м^2$	
11	Паробарьер СФ1000	0,4	$м^2$	
12	Праймер ТЕХНОНИКОЛЬ №01	0,4	кг	
16	Саморез остроконечный 4,8х180	5	шт.	
17	Уголок из оцинкованной стали толщиной 0,7мм	1,05	м.п.	
18	Тарельчатый элемент ТЕХНОНИКОЛЬ	5	шт.	
19	Саморез сверлоконечный 4,2х25 с прессшайбой	10	шт.	
20	ТЕХНОРУФ Н ПРОФ	0,007	$м^3$	
21	Унифлекс ЭКСПРЕСС ЭМП	0,55	$м^2$	

Крепежный элемент
Позиция 8

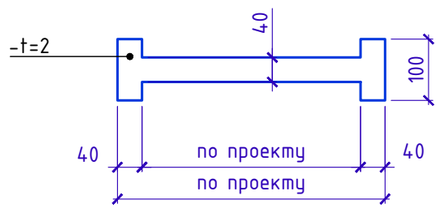

Кровельный костыль. Схема гиба

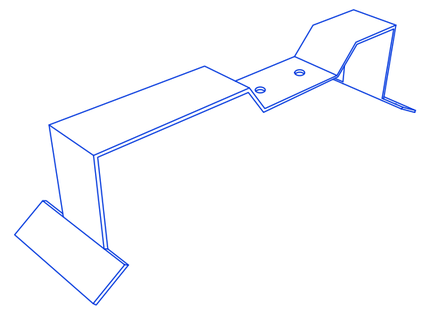

Взам. инв. №

Подп. и дата

Инв. № подл.

Изм.	Кол.	Лист	№док.	Подпись	Дата

Узел 2. Примыкание к парапету с доутеплением стойки фахверка с горизонтальными несущими элементами парапета.

Лист 9

Формат А3

2.1

Примыкание к парапету с доутеплением стойки фахверка с горизонтальными несущими элементами парапета.

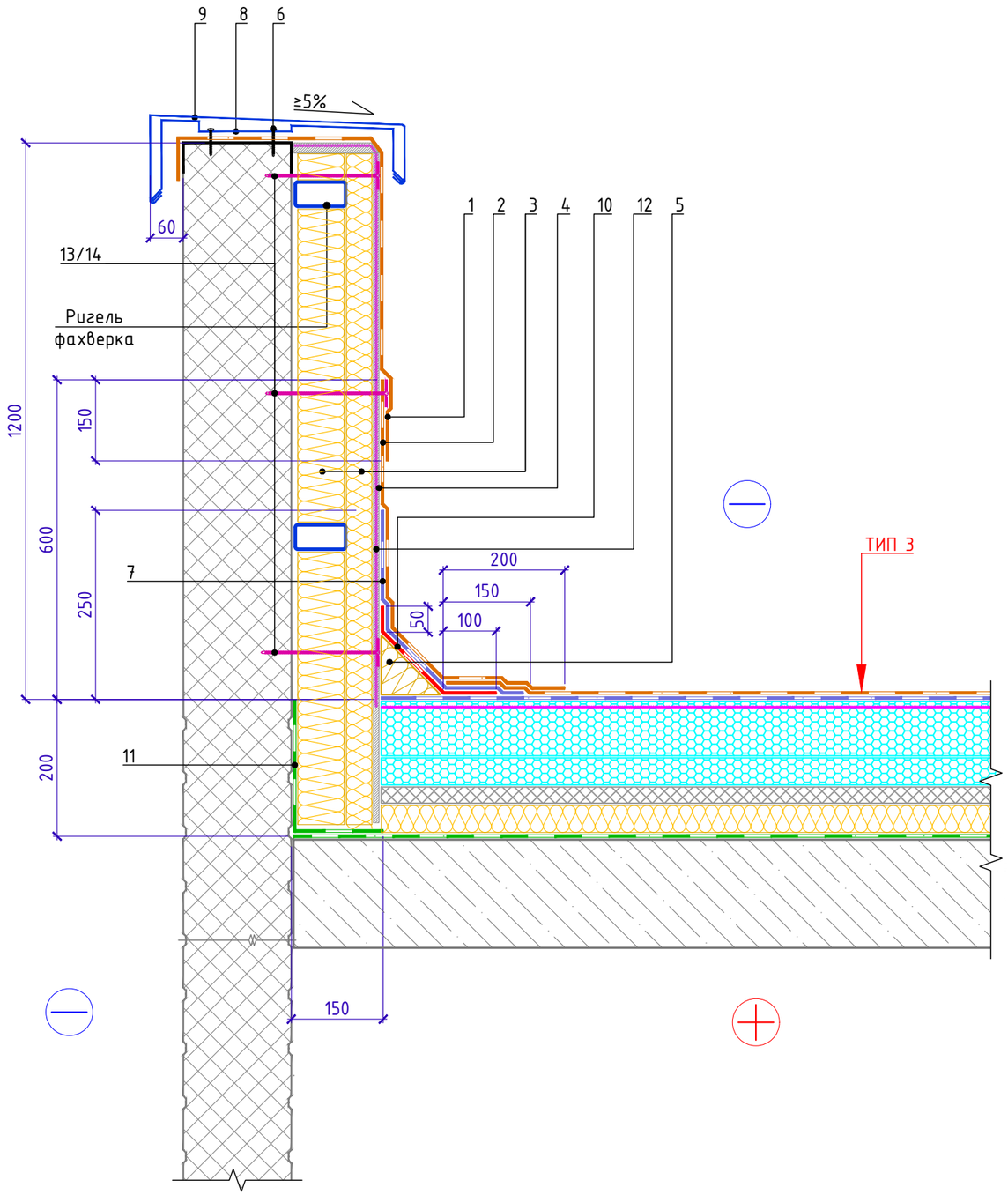

Спецификация на узел 2.1

Поз.	Наименование	Расход на 1 м.п. примыкания.	Ед.изм.	Примечание
1	Техноэласт ЭКП	0,65	$м^2$	
2	Техноэласт ЭКП	0,85	$м^2$	
3	ТЕХНОФАС ЭКСТРА (ТЕХНОРУФ Н ПРОФ)	0,18	$м^3$	
4	ЛПП или ЦСП-1	1,4	$м^2$	
5	ТЕХНОНИКОЛЬ ГАЛТЕЛЬ	0,005	$м^3$	
6	Саморез остроконечный 4,8х50	3,4	шт.	
7	Унифлекс ЭКСПРЕСС ЭМП	0,55	$м^2$	
8	Крепежный элемент двухсторонний (костыль)	1,67	шт.	
9	Отлив из оцинкованной стали (колпак)	1,00	м.п.	
10	Унифлекс ЭКСПРЕСС ЭМП	0,35	$м^2$	
11	Биполь ЭПП	0,4	$м^2$	
12	Праймер ТЕХНОНИКОЛЬ №01	0,4	л	
13	Саморез остроконечный 4,8х(L-по проекту)	5	шт.	
14	Тарельчатый элемент ТЕХНОНИКОЛЬ	5	шт.	

Крепежный элемент
Позиция 8

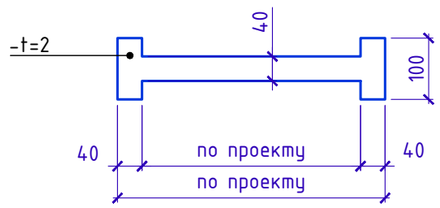

Кровельный костыль. Схема гиба

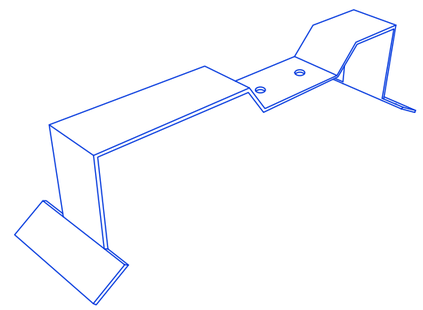

Взам. инв. №	
Подп. и дата	
Инв. № подл.	

Изм.	Кол.	Лист	№док.	Подпись	Дата	Узел 2.1. Примыкание к парапету с доутеплением стойки фахверка с горизонтальными несущими элементами парапета.	Лист 10

Формат А3

3

Примыкание к стене

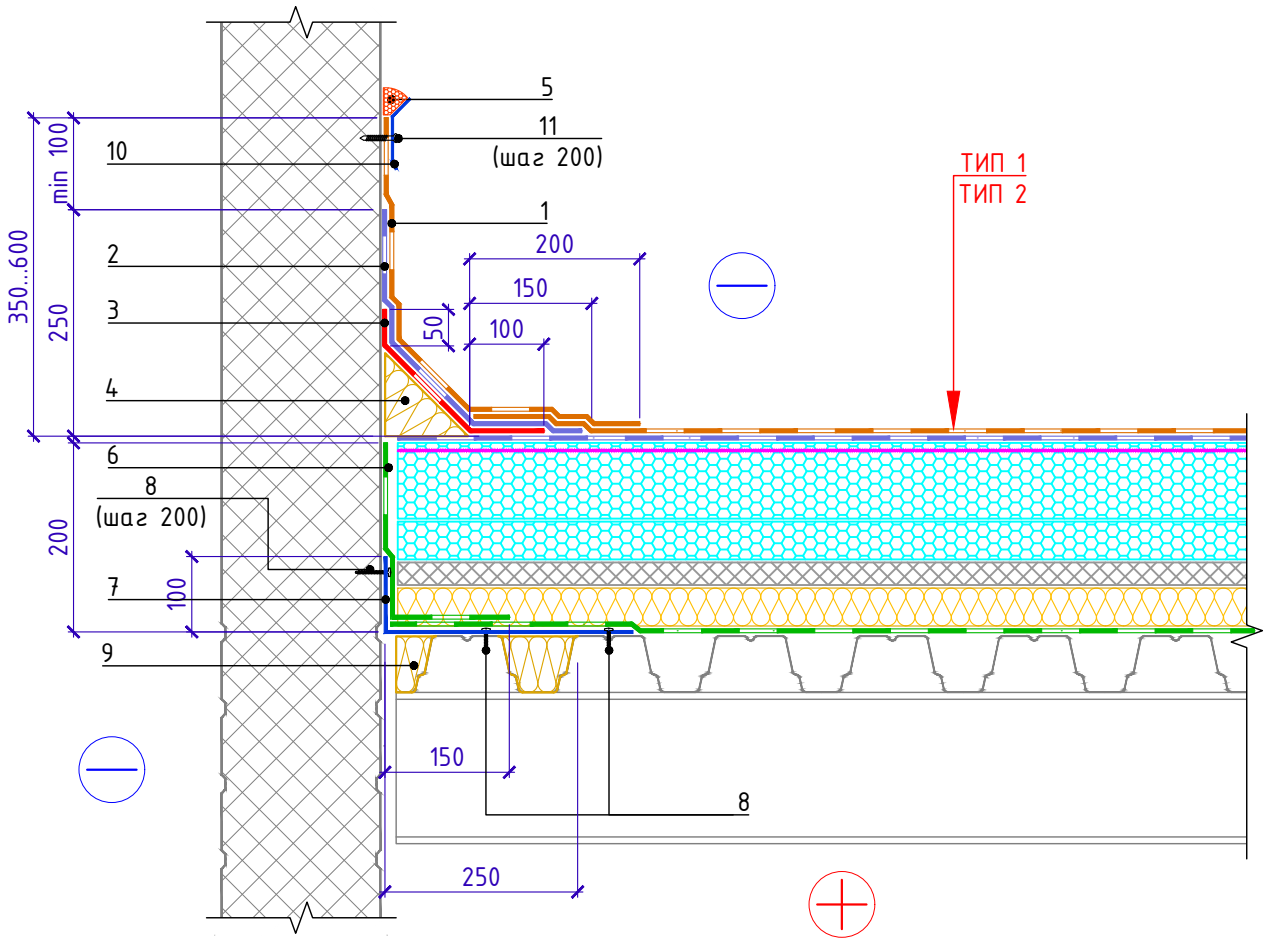

Спецификация на узел 3

Поз.	Наименование	Расход на 1 м.п. примыкания.	Ед.изм.	Примечание
1	Техноэласт ЭКП	0,55	$м^2$	
2	Унифлекс ЭКСПРЕСС ЭМП	0,5	$м^2$	
3	Унифлекс ЭКСПРЕСС ЭМП	0,35	$м^2$	(усиление)
4	ТЕХНОНИКОЛЬ ГАЛТЕЛЬ	0,005	$м^3$	
5	Мастика ТЕХНОНИКОЛЬ №71	150	г/м.п.	
6	Полоса из Паробарьера СФ1000	0,4	$м^2$	
7	Уголок из оцинкованной стали толщиной 0,7мм	1,05	м.п.	
8	Саморез сверлоконечный 4,2х25 с прессшайбой	15	шт.	
9	ТЕХНОРУФ Н ПРОФ	0,007	$м^3$	
10	Краевая рейка ТЕХНОНИКОЛЬ	1,00	м.п.	
11	Саморез сверлоконечный ТЕХНОНИКОЛЬ 5,5х35	5	шт.	

4

Деформационный шов в примыкании к стене (бетон, блок, кирпич).

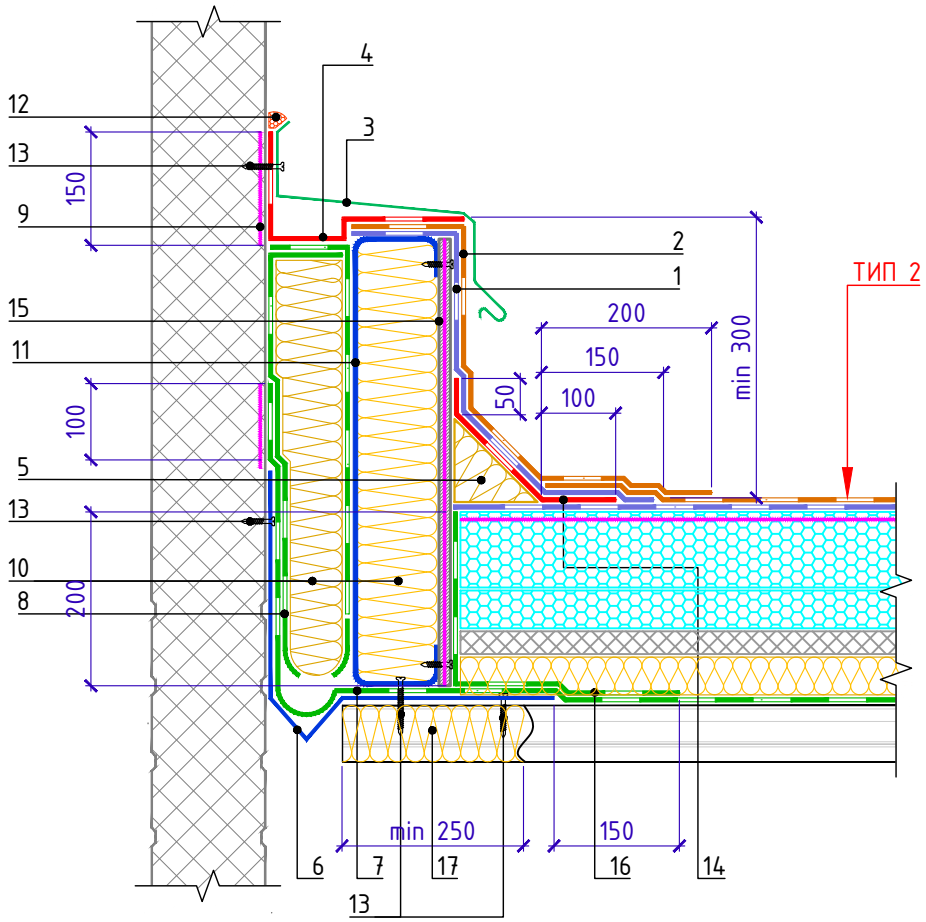

Спецификация на узел 4

Поз.	Наименование	Расход на 1 м.п. примыкания.	Ед.изм.	Примечание
1	Унифлекс ЭКСПРЕСС ЭМП	0,70	$м^2$	
2	Техноэласт ЭКП	0,75	$м^2$	
3	Фартук из оцинкованной стали	1,00	м.п.	
4	Техноэласт ФЛЕКС	0,40	$м^2$	
5	ТЕХНОНИКОЛЬ ГАЛТЕЛЬ	0,005	$м^3$	
6	Компенсатор из оцинкованной стали	1,00	м.п.	
7	Паробарьер СФ1000	1,40	$м^2$	
8	Паробарьер СФ1000	0,50	$м^2$	
9	Праймер битумный ТЕХНОНИКОЛЬ №01	0,25	кг/м.п.	
10	ТЕХНОЛАЙТ ЭКСТРА	0,05	$м^3$	
11	Короб из оцинкованной стали	1,05	м.п.	
12	Мастика ТЕХНОНИКОЛЬ №71	150	г/м.п.	
13	Саморез остроконечный 4,8х50	15	шт.	
14	Унифлекс ЭКСПРЕСС ЭМП	0.35	$м^2$	
15	ЛПП или ЦСП-1	0,50	$м^2$	
16	Паробарьер СФ1000	0,50	$м^2$	
17	ТЕХНОРУФ Н ПРОФ	0,007	$м^3$	

1. Для организации плавного перехода на вертикаль допускается применение готового изделия из минераловатных плит повышенной жесткости со сторонами до 100мм – ТЕХНОНИКОЛЬ ГАЛТЕЛЬ

Взам. инв. №

Подп. и дата

Инв. № подл.

Изм.	Кол.	Лист	№док.	Подпись	Дата

Узел 4. Деформационный шов в примыкании к стене

Лист 12

Формат А4

5

Примыкание к крышному вентилятору

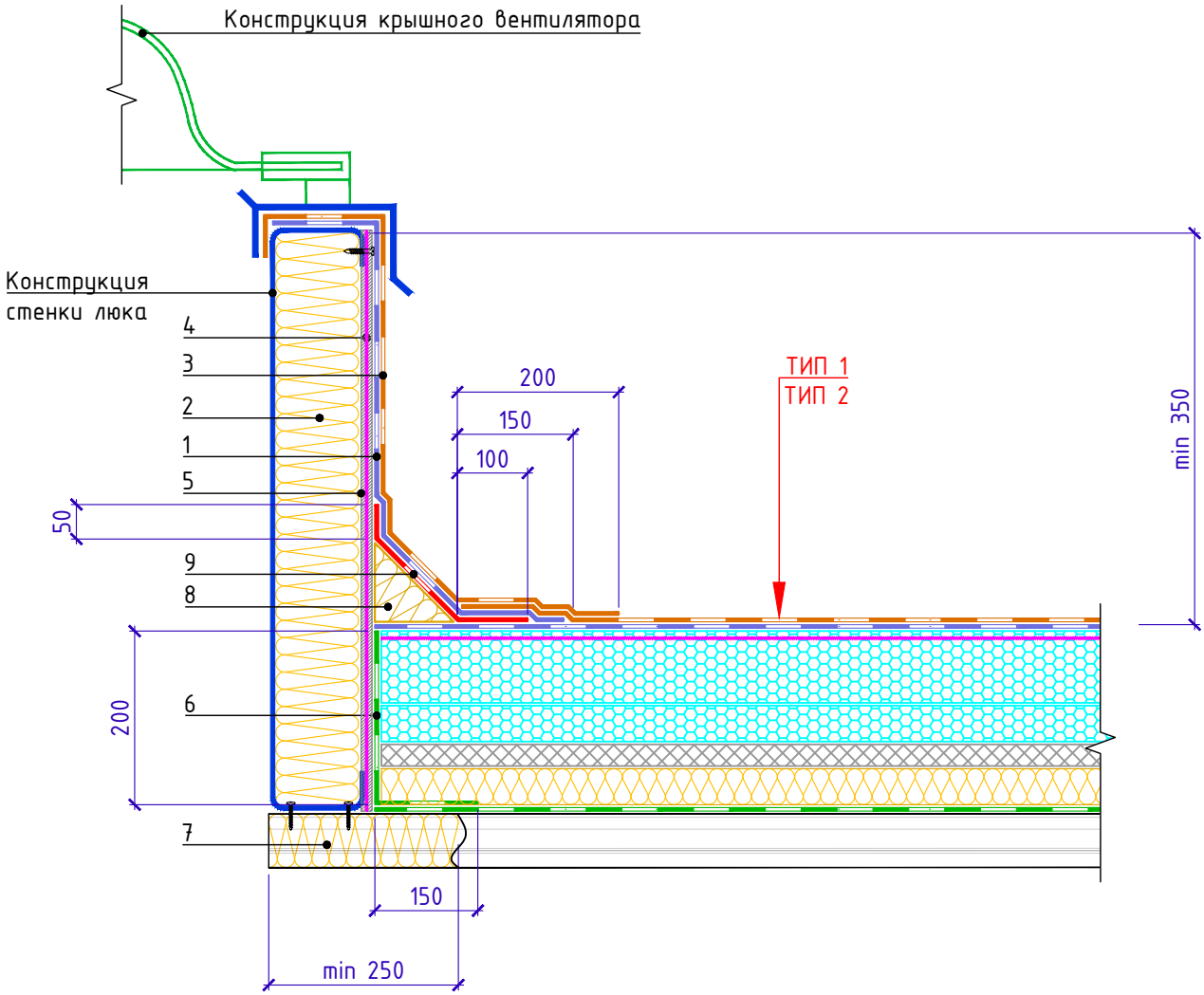

Спецификация на узел 5

Поз.	Наименование	Расход на 1 м.п. примыкания.	Ед.изм.	Примечание
1	Унифлекс ЭКСПРЕСС ЭМП	0,85	$м^2$	
2	ТЕХНОРУФ Н ПРОФ	0,075	$м^3$	
3	Техноэласт ЭКП	0,90	$м^2$	
4	Праймер ТЕХНОНИКОЛЬ №01	0,2	л.	
5	ЛПП или ЦСП-1	0,6	$м^2$	
6	Паробарьер СФ1000	0,4	$м^2$	
7	ТЕХНОРУФ Н ПРОФ	0,007	$м^3$	
8	ТЕХНОНИКОЛЬ ГАЛТЕЛЬ	0,005	шт.	
9	Унифлекс ЭКСПРЕСС ЭМП	0,35	$м^2$	

Взам. инв. №

Подп. и дата

Инв. № подл.

Изм.	Кол.	Лист	№док.	Подпись	Дата

Узел 5. Примыкание к зенитному фонарю

Лист 13

Формат А4

5.1

Примыкание к крышному вентилятору

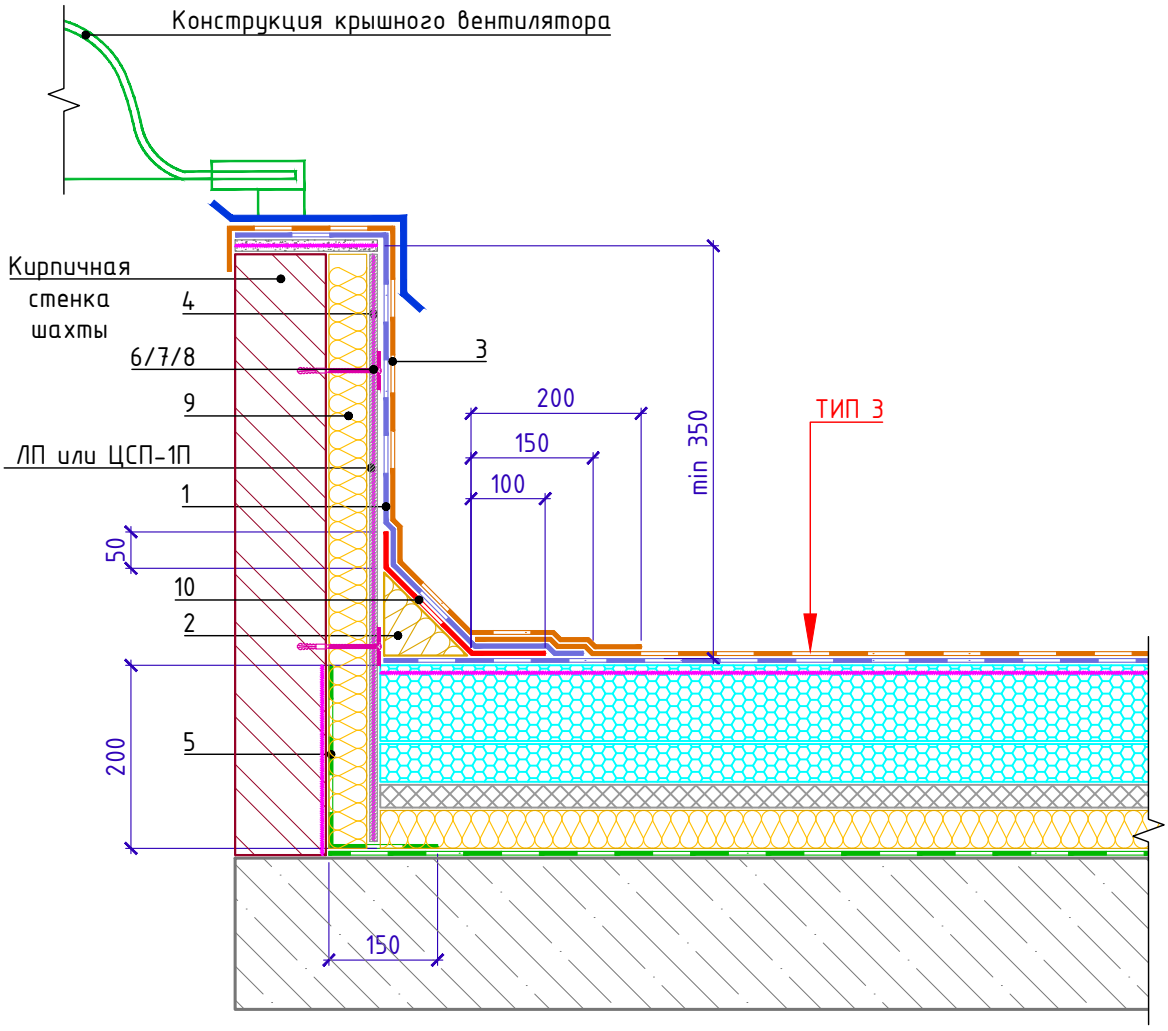

Спецификация на узел 5.1

Поз.	Наименование	Расход на 1 м.п. примыкания.	Ед.изм.	Примечание
1	Унифлекс ЭКСПРЕСС ЭМП	0,85	$м^2$	
2	ТЕХНОНИКОЛЬ ГАЛТЕЛЬ	0,005	шт.	
3	Техноэласт ЭКП	0,90	$м^2$	
4	Праймер ТЕХНОНИКОЛЬ №01	0,3	л.	
5	Биполь ЭПП	0,4	$м^2$	
6	Саморез остроконечный 4,8х90	5,00	шт.	
7	Тарельчатый элемент ТЕХНОНИКОЛЬ	5,00	шт.	
8	Анкерная гильза	5,00	шт.	
9	ТЕХНОРУФ Н ПРОФ	0,03	$м^3$	
10	Унифлекс ЭКСПРЕСС ЭМП	0,35	$м^2$	

Взам. инв. №

Подп. и дата

Инв. № подл.

Изм.	Кол.	Лист	№док.	Подпись	Дата

Узел 5.1. Примыкание к зенитному фонарю

Лист 14

Формат А4

6

Примыкание к кровельному аэратору

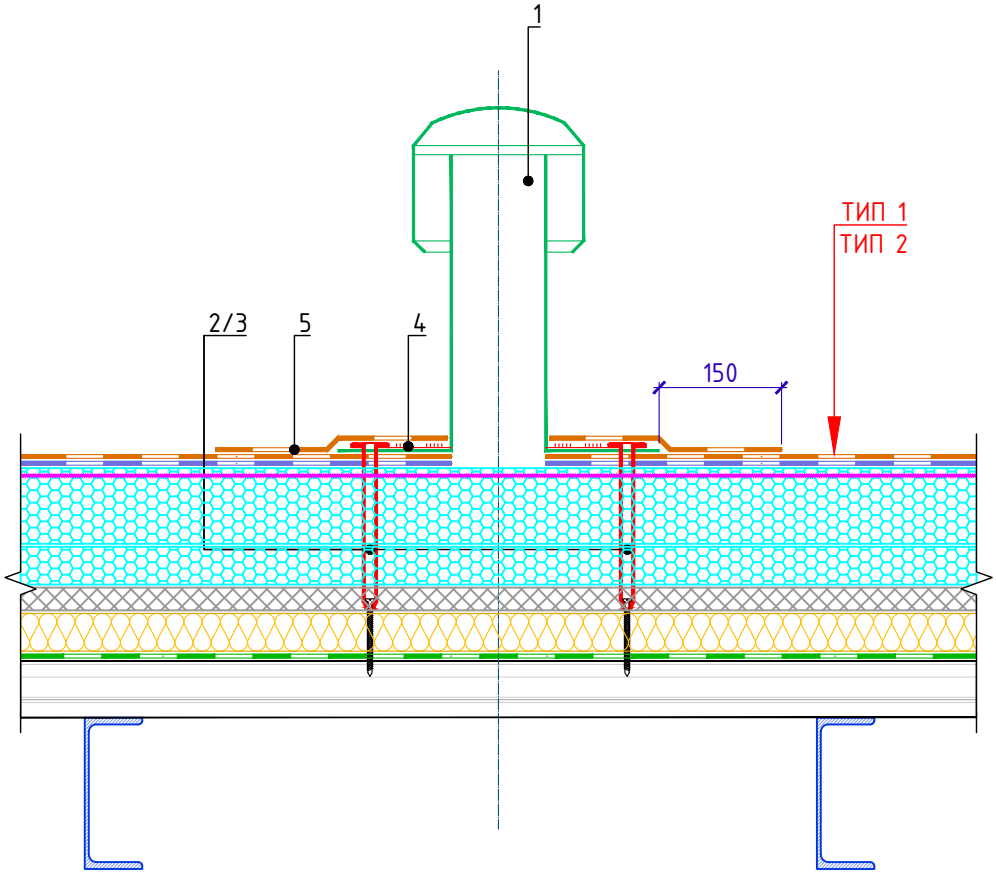

Спецификация на узел 6

Поз.	Наименование	Расход на 1 примыкание	Ед.изм.	Примечание
1	Кровельный аэратор	1	шт.	
2	Телескопический крепежный элемент ТЕХНОНИКОЛЬ	4	шт.	
3	Саморез сверлоконечный Ф 4,8мм	4	шт.	
4	Мастика кровельная ТЕХНОНИКОЛЬ №71	0,10	кг	
5	Техноэласт ЭКП	0,50	$м^2$	

Взам. инв. №

Подп. и дата

Инв. № подл.

Изм.	Кол.	Лист	№док.	Подпись	Дата

Узел 6.1. Примыкание к кровельному аэратору

Лист 15

Формат А4

6.1

Примыкание к кровельному аэратору

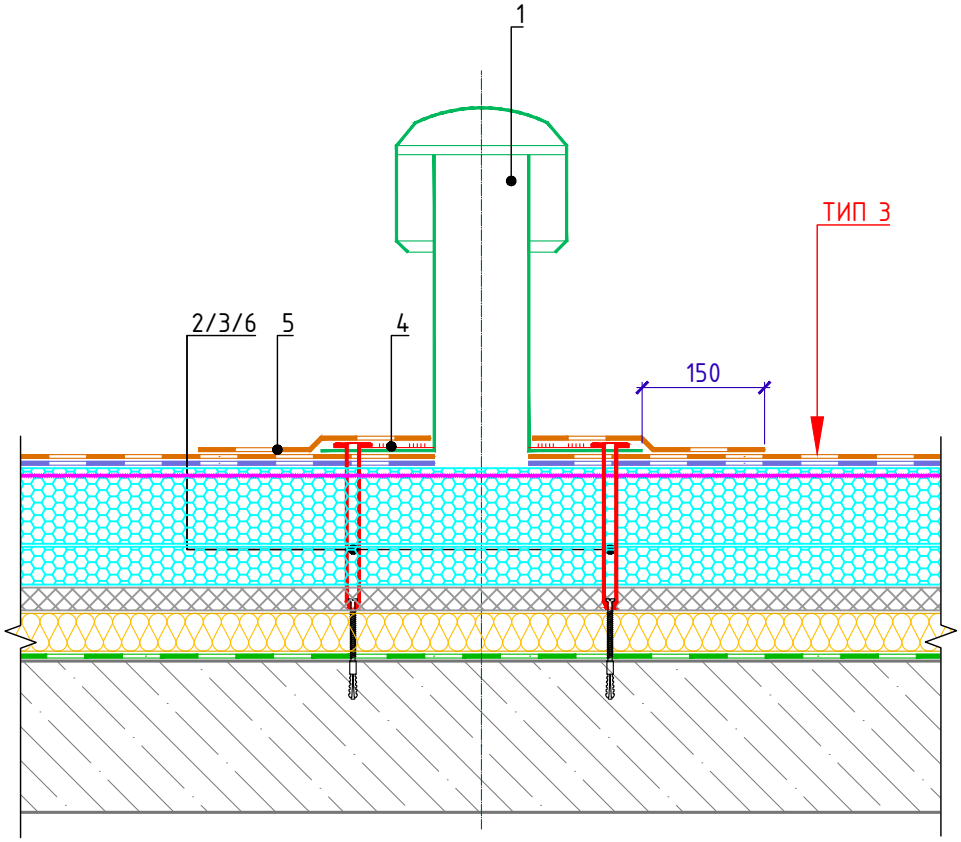

Спецификация на узел 6.1

Поз.	Наименование	Расход на 1 примыкание	Ед.изм.	Примечание
1	Кровельный аэратор	1	шт.	
2	Телескопический крепежный элемент ТЕХНОНИКОЛЬ	4	шт.	
3	Саморез остроконечный ⌀ 4,8мм	4	шт.	
4	Мастика уровельная ТЕХНОНИКОЛЬ №71	0,1	кг	
5	Техноэласт ЭКП	0,50	$м^2$	
6	Анкерная гильза	4	шт.	

Взам. инв. №

Подп. и дата

Инв. № подл.

Изм.	Кол.	Лист	№док.	Подпись	Дата

Узел 6.1 Примыкание к кровельному аэратору

Лист 16

Формат А4

Спецификация материалов ТехноНИКОЛЬ кровли ТИП 1

№	Обозначение	Наименование	Коэф. расх	Кол-во	Примечание
1		Пароизоляция Паробарьер СФ 1000	1,18	2272,00	м2
2		ТЕХНОРУФ Н ПРОФ 50мм	1,03	106,64	м3
3		Плиты теплоизоляционные PIR 50мм	1,02	1894,14	м2
4		Плиты теплоизоляционные PIR 100мм	1,02	1894,14	м2
5		Праймер битумный ТехноНИКОЛЬ № 01	0,30	558,00	кг.
6		Воронка ТехноНИКОЛЬ с обжимным фланцем обогреваемая, 110х450	1,00	14,00	шт.
7		Аэратор кровельный ТехноНИКОЛЬ 160х460мм	1,00	26,00	шт.
8		Техноэласт ЭКП	1,15	2136,00	м2
9		Унифлекс ЭКСПРЕСС ЭМП	1,15	2136,00	м2
10		Надставной элемент с обжимным металлическим фланцем и уплотнительным кольцом	1,00	14,00	шт.
11		Держатель тарельчатый ТехноНИКОЛЬ, 50 мм	5,00	783,00	шт.
12		Рейка краевая алюминиевая ТехноНИКОЛЬ, 3м	1,03	47,38	м.п.
13		Саморез остроконечный ТехноНИКОЛЬ 5,5х35	5,00	237,00	шт.
14		Мастика герметизирующая ТЕХНОНИКОЛЬ №71 (310 мл)	0,15	23,00	шт.
15		Унифлекс ЭКСПРЕСС ЭМП, нижний слой примыканий	1,15	189,00	м2
16		Техноэласт ЭКП, верхний слой примыканий	1,15	419,00	м2
17		Праймер битумный ТехноНИКОЛЬ № 01	0,25	81,00	кг.
18		ТЕХНОРУФ 45 ГАЛТЕЛЬ (1.2 м) 211м	1,03	1,09	м3
19		ТЕХНОРУФ Н ПРОФ, для гофр 50мм	1,03	8,90	м3
20		ТЕХНОРУФ Н ПРОФ 100мм	1,03	22,90	м3
21		XPS CARBON PROF SLOPE (1,7% элемент A)		20,36	м3
22		XPS CARBON PROF SLOPE (1,7% элемент B)		41,04	м3
23		XPS CARBON PROF (40 мм)		111,28	м3
24		XPS CARBON PROF SLOPE (3.4% элемент J)		5,17	м3
25		XPS CARBON PROF SLOPE (3.4% элемент K)		6,65	м3

Спецификация крепежа кровли ТИП 1

№	Наименование	Кол-во	Примечание
1	Телескопический крепеж		
2	Телескопический крепеж ТехноНИКОЛЬ 170мм	220	шт.
3	Телескопический крепеж ТехноНИКОЛЬ 180мм	696	шт.
4	Телескопический крепеж ТехноНИКОЛЬ 200мм	998	шт.
5	Телескопический крепеж ТехноНИКОЛЬ 220мм	1073	шт.
6	Телескопический крепеж ТехноНИКОЛЬ 240мм	2020	шт.
7	Телескопический крепеж ТехноНИКОЛЬ 260мм	478	шт.
8	Телескопический крепеж ТехноНИКОЛЬ 300мм	571	шт.
9	Телескопический крепеж 425мм		шт.
10	Саморезы		
11	Саморез сверлоконечный ТехноНИКОЛЬ 4,8х100мм	3372	шт.
12	Саморез сверлоконечный ТехноНИКОЛЬ 4,8х120мм	2090	шт.
13	Саморез сверлоконечный ТехноНИКОЛЬ 4,8х160мм	580	шт.
14	Саморез сверлоконечный ТехноНИКОЛЬ 4,8х200мм	14	шт.

Спецификация материалов ТехноНИКОЛЬ кровли ТИП 2

№	Обозначение	Наименование	Коэф. расх	Кол-во	Примечание
1		Пароизоляция Паробарьер СФ 1000	1,18	2166	м2
2		ТЕХНОРУФ Н ПРОФ 50мм	1,03	100,7035	м3
3		Плиты теплоизоляционные PIR 50мм	1,02	1804,38	м2
4		Плиты теплоизоляционные PIR 100мм	1,02	1804,38	м2
5		Праймер битумный ТехноНИКОЛЬ № 01	0,3	531	кг.
6		Воронка ТехноНИКОЛЬ с обжимным фланцем обогреваемая, 110х450	1	12	шт.
7		Аэратор кровельный ТехноНИКОЛЬ 160х460мм	1	22	шт.
8		Техноэласт ЭКП	1,15	2035	м2
9		Унифлекс ЭКСПРЕСС ЭМП	1,15	2035	м2
10		Надставной элемент с обжимным металлическим фланцем и уплотнительным кольцом	1	12	шт.
11		Держатель тарельчатый ТехноНИКОЛЬ, 50 мм	5	685	шт.
12		Мастика герметизирующая ТЕХНОНИКОЛЬ №71 (310 мл)	0,15	18	шт.
13		Унифлекс ЭКСПРЕСС ЭМП, нижний слой примыканий	1,15	193	м2
14		Техноэласт ЭКП, верхний слой примыканий	1,15	385	м2
15		Праймер битумный ТехноНИКОЛЬ № 01	0,25	84	кг.
16		ТЕХНОРУФ 45 ГАЛТЕЛЬ (1.2 м) 205м	1,03	1,056	м3
17		ТЕХНОРУФ Н ПРОФ, для гофр 50мм	1,03	4,7	м3
18		ТЕХНОЛАЙТ 100мм	1,03	4,6	м3
19		ТЕХНОРУФ Н ПРОФ 100мм	1,03	21,4	м3
20		XPS CARBON PROF SLOPE (3.4% элемент J)		2,564	м3
21		XPS CARBON PROF SLOPE (3.4% элемент K)		3,831	м3
22		XPS CARBON PROF (40 мм)		3,168	м3

Спецификация крепежа кровли ТИП 2

№	Наименование	Кол-во	Примечание
1	Телескопический крепеж		
2	Телескопический крепеж ТехноНИКОЛЬ 170мм	4916	шт.
3	Телескопический крепеж ТехноНИКОЛЬ 180мм	427	шт.
4	Телескопический крепеж ТехноНИКОЛЬ 200мм	142	шт.
5	Телескопический крепеж ТехноНИКОЛЬ 220мм	103	шт.
6	Телескопический крепеж ТехноНИКОЛЬ 240мм	72	шт.
7	Телескопический крепеж 425мм		шт.
8	Саморезы		
9	Саморез сверлоконечный ТехноНИКОЛЬ 4,8х70мм	4912	шт.
10	Саморез сверлоконечный ТехноНИКОЛЬ 4,8х100мм	330	шт.
11	Саморез сверлоконечный ТехноНИКОЛЬ 4,8х120мм	418	шт.

Спецификация материалов ТехноНИКОЛЬ кровли ТИП 3

№	Обозначение	Наименование	Коэф. расх	Кол-во	Примечание
1		Пароизоляция Биполь ЭПП (3.0 мм)	1,15	561	м2
2		ТЕХНОРУФ Н ПРОФ 50мм	1,03	30,378	м3
3		Плиты теплоизоляционные PIR 50мм	1,02	461,04	м2
4		Плиты теплоизоляционные PIR 100мм	1,02	461,04	м2
5		Праймер битумный ТехноНИКОЛЬ № 01	0,3	136	кг.
6		Воронка ТехноНИКОЛЬ с обжимным фланцем обогреваемая, 110х450	1	2	шт.
7		Аэратор кровельный ТехноНИКОЛЬ 160х460мм	1	8	шт.
8		Техноэласт ЭКП	1,15	520	м2
9		Унифлекс ЭКСПРЕСС ЭМП	1,15	520	м2
10		Надставной элемент с обжимным металлическим фланцем и уплотнительным кольцом	1	2	шт.
11		Держатель тарельчатый ТехноНИКОЛЬ, 50 мм	5	557	шт.
12		Унифлекс ЭКСПРЕСС ЭМП, нижний слой примыканий	1,15	90	м2
13		Техноэласт ЭКП, верхний слой примыканий	1,15	233	м2
14		Праймер битумный ТехноНИКОЛЬ № 01	0,25	51	кг.
15		ТЕХНОРУФ 45 ГАЛТЕЛЬ (1.2 м) 108м	1,03	0,557	м3
16		ТЕХНОРУФ Н ПРОФ 100мм	1,03	13,2	м3
17		Пена монтажная ТЕХНОНИКОЛЬ 65 CONSTANT всесезонная	1	1	шт.
18		XPS CARBON PROF SLOPE (1,7% элемент A)		4,983	м3
19		XPS CARBON PROF SLOPE (1,7% элемент B)		8,784	м3
20		XPS CARBON PROF (40 мм)		41,703	м3
21		XPS CARBON PROF SLOPE (3.4% элемент J)		0,879	м3
22		XPS CARBON PROF SLOPE (3.4% элемент K)		1,066	м3

Спецификация крепежа кровли ТИП 3

№	Наименование	Кол-во	Примечание
1	Телескопический крепеж		
2	Телескопический крепеж ТехноНИКОЛЬ 170мм	44	шт.
3	Телескопический крепеж ТехноНИКОЛЬ 180мм	97	шт.
4	Телескопический крепеж ТехноНИКОЛЬ 200мм	161	шт.
5	Телескопический крепеж ТехноНИКОЛЬ 220мм	186	шт.
6	Телескопический крепеж ТехноНИКОЛЬ 240мм	427	шт.
7	Телескопический крепеж ТехноНИКОЛЬ 260мм	143	шт.
8	Телескопический крепеж ТехноНИКОЛЬ 300мм	374	шт.
9	Телескопический крепеж ТехноНИКОЛЬ 350мм	32	шт.
10	Телескопический крепеж 425мм		шт.
11	Саморезы		
12	Саморез сверлоконечный ТехноНИКОЛЬ 4,8х120мм	551	шт.
13	Саморез сверлоконечный ТехноНИКОЛЬ 4,8х160мм	782	шт.
14	Саморез сверлоконечный ТехноНИКОЛЬ 4,8х200мм	131	шт.
15	Анкерный элемент		
16	Анкерный элемент ТехноНИКОЛЬ 8х45мм	1464	шт.

Сводная спецификация материалов ТехноНИКОЛЬ

№	Обозначение	Наименование	Коэф. расх	Кол-во	Примечание
1		Пароизоляция Паробарьер СФ 1000		4438	м2
2		ТЕХНОРУФ Н ПРОФ 50мм		238	м3
3		Плиты теплоизоляционные PIR 50мм		4160	м2
4		Плиты теплоизоляционные PIR 100мм		4160	м2
5		Праймер битумный ТехноНИКОЛЬ № 01		1225	кг.
6		Воронка ТехноНИКОЛЬ с обжимным фланцем обогреваемая, 110х450		28	шт.
7		Аэратор кровельный ТехноНИКОЛЬ 160х460мм		56	шт.
8		Техноэласт ЭКП		4691	м2
9		Унифлекс ЭКСПРЕСС ЭМП		4691	м2
10		Надставной элемент с обжимным металлическим фланцем и уплотнительным кольцом		28	шт.
11		Держатель тарельчатый ТехноНИКОЛЬ, 50 мм		2025	шт.
12		Рейка краевая алюминиевая ТехноНИКОЛЬ, 3м		47	м.п.
13		Саморез остроконечный ТехноНИКОЛЬ 5,5х35		237	шт.
14		Мастика герметизирующая ТЕХНОНИКОЛЬ №71 (310 мл)		41	шт.
15		Унифлекс ЭКСПРЕСС ЭМП, нижний слой примыканий		472	м2
16		Техноэласт ЭКП, верхний слой примыканий		1037	м2
17		Праймер битумный ТехноНИКОЛЬ № 01		216	кг.
18		ТЕХНОРУФ 45 ГАЛТЕЛЬ (1.2 м) 211м		1	м3
19		ТЕХНОРУФ Н ПРОФ, для гофр 50мм		14	м3
20		ТЕХНОРУФ Н ПРОФ 100мм		58	м3
21		XPS CARBON PROF SLOPE (1,7% элемент A)		25	м3
22		XPS CARBON PROF SLOPE (1,7% элемент B)		50	м3
23		XPS CARBON PROF (40 мм)		156	м3
24		XPS CARBON PROF SLOPE (3.4% элемент J)		9	м3
25		XPS CARBON PROF SLOPE (3.4% элемент K)		12	м3
26		ТЕХНОРУФ 45 ГАЛТЕЛЬ (1.2 м) 205м		1	м3
27		ТЕХНОЛАЙТ 100мм		5	м3
28		Пароизоляция Биполь ЭПП (3.0 мм)		561	м2
29		ТЕХНОРУФ 45 ГАЛТЕЛЬ (1.2 м) 108м		1	м3
30		Пена монтажная ТЕХНОНИКОЛЬ 65 CONSTANT всесезонная		1	шт.
31		Телескопический крепеж ТехноНИКОЛЬ 170мм		5180	шт.
32		Телескопический крепеж ТехноНИКОЛЬ 180мм		1220	шт.
33		Телескопический крепеж ТехноНИКОЛЬ 200мм		1301	шт.
34		Телескопический крепеж ТехноНИКОЛЬ 220мм		1362	шт.
35		Телескопический крепеж ТехноНИКОЛЬ 240мм		2519	шт.
36		Телескопический крепеж ТехноНИКОЛЬ 260мм		621	шт.
37		Телескопический крепеж ТехноНИКОЛЬ 300мм		945	шт.
38		Телескопический крепеж ТехноНИКОЛЬ 350мм		32	шт.
39		Саморез сверлоконечный ТехноНИКОЛЬ 4,8х70мм		4912	шт.
40		Саморез сверлоконечный ТехноНИКОЛЬ 4,8х100мм		3702	шт.
41		Саморез сверлоконечный ТехноНИКОЛЬ 4,8х120мм		3059	шт.
42		Саморез сверлоконечный ТехноНИКОЛЬ 4,8х160мм		1362	шт.
43		Саморез сверлоконечный ТехноНИКОЛЬ 4,8х200мм		145	шт.
44		Анкерный элемент ТехноНИКОЛЬ 8х45мм		1464	шт.

Взам. инв. №

Подп. и дата

Инв. № подл.

Изм.	Кол. уч.	Лист	№ док.	Подпись	Дата	Пример
						Пример
						Пример

Стадия	Лист	Листов
Р	17	

Спецификации материалов

Формат А3х3